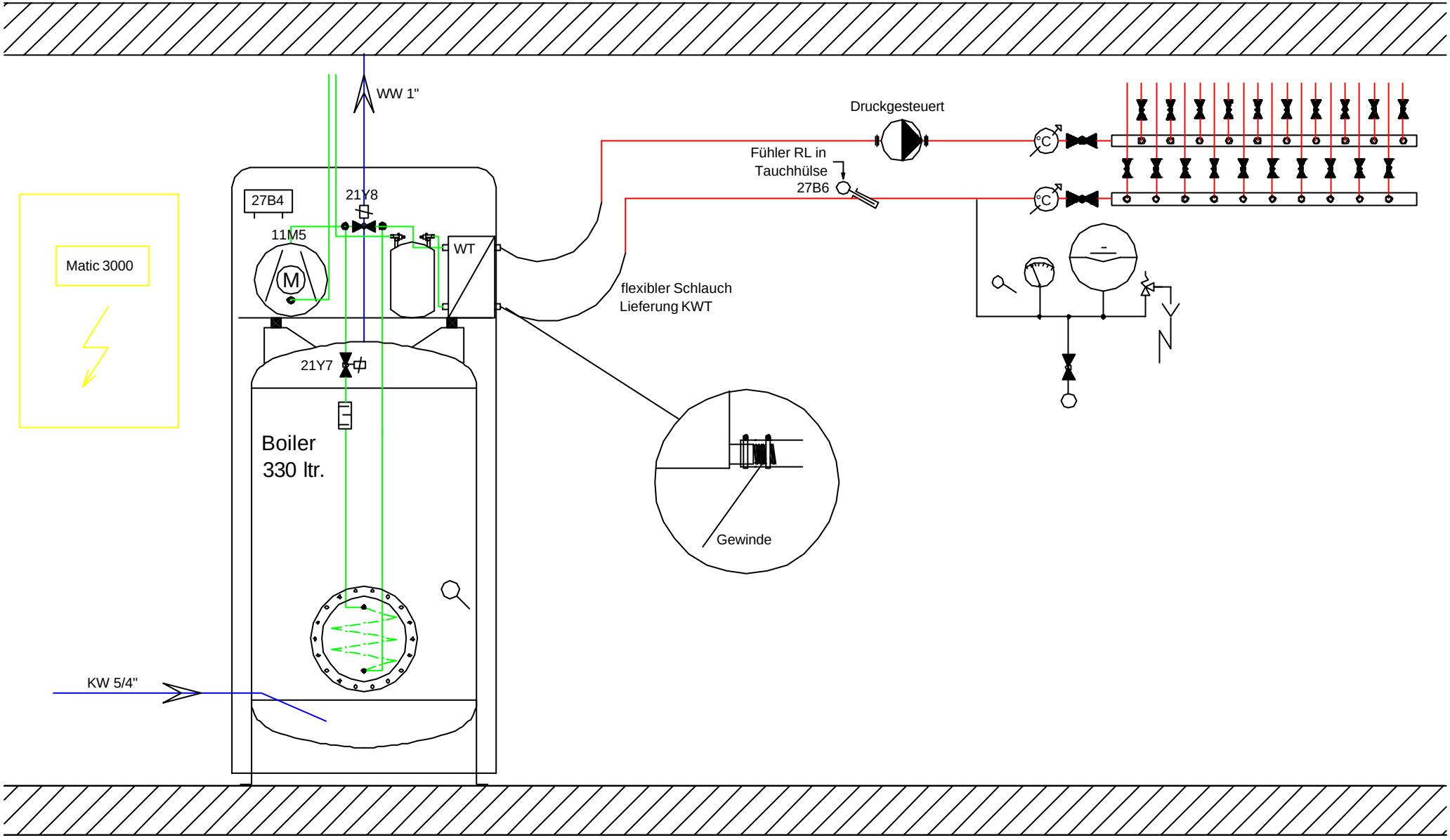

Revision		Gezeichnet		Kunde	Werkzeichnung	00.0000.00
Datum:	Änderung:	Gez.:	Gepr.:		
		RER		Objekt	Anschluss der Wärmepumpe an Heizung
		Datum:			
		09.04.03		%	KWT Kälte- Wärme- Technik AG
		Zeichnungsnr.:			
		S-00000-00		AutoCAD LT 2000i	
Datei:	HZ-Anschluss.dwg				

Hühnerhubelstr. 79
CH-3123 Belp
Telefon: +41 31/ 818 16 16
Telefax: +41 31/ 818 16 26
E-Mail: info@kwt.ch